FIG. 1 シリンダ

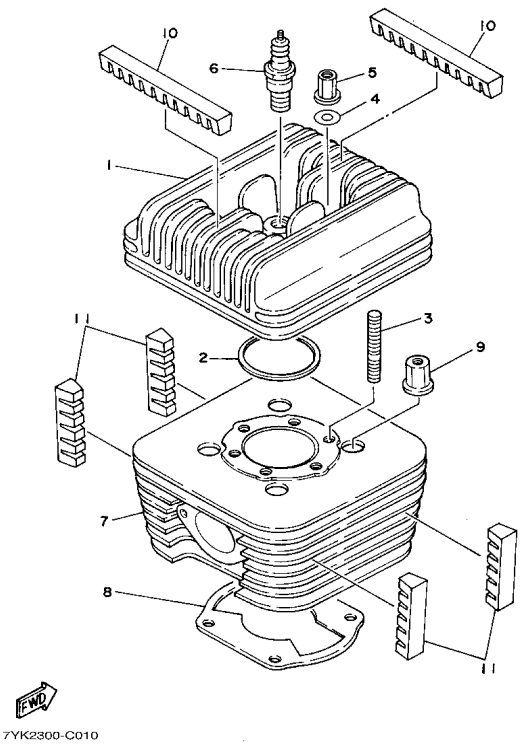

見出	部品番号	部品名	員数	単価(税別)
1	787-11111-04	ﾍｯﾄﾞ,ｼﾘﾝﾀﾞｰ	1	¥11,100
2	7ET-11181-10	ｶﾞｽｹｯﾄ,ｼﾘﾝﾀﾞｰ ﾍｯﾄﾞ	1	¥190
3	**95617-08640**	**ﾎﾞﾙﾄ,ｽﾀｯﾄﾞ 3**	**6**	**¥220**
4	90201-080E2	ﾜｯｼｬ,ﾌﾟﾚｰﾄ(7R4)	6	¥65
5	**90179-08N15**	**ﾅｯﾄ (7YA)**	**6**	**¥630**
6	**90793-20003**	**ﾌﾟﾗｸﾞ,ｽﾊﾟｰｸ (NGK B9EVX)**	**1**	**¥1,200**
7	7ET-11311-00	ｼﾘﾝﾀﾞ 1	1	¥29,000
8	7YK-11351-00	ｶﾞｽｹｯﾄ,ｼﾘﾝﾀﾞｰ	1	¥240
9	**90179-08N15**	**ﾅｯﾄ (7YA)**	**4**	**¥630**
10	7YA-11161-00	ｱﾌﾞｿｰﾊﾞｰ 1	2	¥450
11	7YA-11162-00	ｱﾌﾞｿｰﾊﾞｰ 2	4	¥280

FIG. 2 クランクシャフト・ピストン

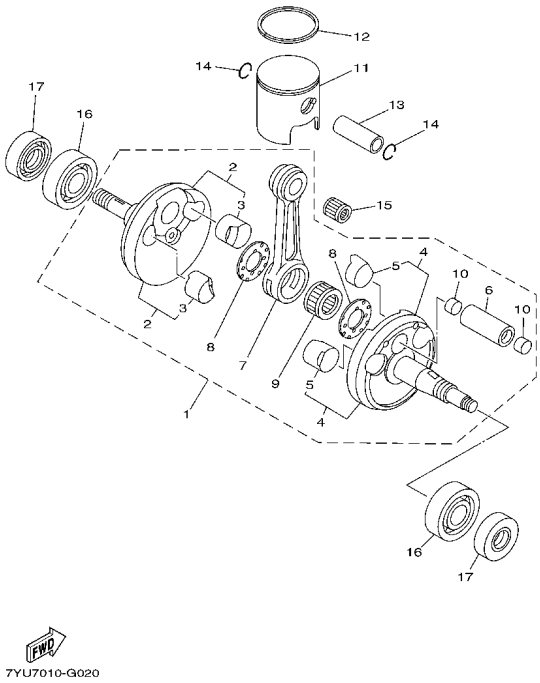

見出	部品番号	部品名	員数	単価(税別)
1	7YP-11400-00	ｸﾗﾝｸｼｬﾌﾄｱｾﾝﾌﾞﾘ	1	¥38,300
2	J67-11412-00	ｸﾗﾝｸ 1	1	¥10,500
3	787-11413-00	ﾌﾟﾚｰﾝ ﾍﾞｱﾘﾝｸﾞ,ﾊﾞﾗﾝｽ ｳｴｲﾄ	2	¥410
4	7YP-11422-00	ｸﾗﾝｸ 2	1	¥17,600
5	787-11413-00	ﾌﾟﾚｰﾝ ﾍﾞｱﾘﾝｸﾞ,ﾊﾞﾗﾝｽ ｳｴｲﾄ	2	¥410
6	787-11681-00	ﾋﾟﾝ,ｸﾗﾝｸ	1	¥1,420
7	7F6-11651-02	ﾛｯﾄﾞ,ｺﾈｸﾃｲﾝｸﾞ	1	¥5,850
8	**90209-20159**	**ﾜｯｼｬ(1H9)**	**2**	**¥220**
9	**93310-420B1**	**ﾍﾞｱﾘﾝｸﾞ**	**1**	**¥1,310**
10	787-15385-00	ﾌﾟﾗｸﾞ,ﾌﾞﾗｲﾝﾄﾞ	2	¥470
11	787-11631-03-97	ﾋﾟｽﾄﾝ 51.97mm	1	¥4,800
11	787-11631-03-98	ﾋﾟｽﾄﾝ 51.98mm	1	¥4,800
11	787-11631-03-99	ﾋﾟｽﾄﾝ 51.99mm	1	¥4,800
11	787-11631-13	ﾋﾟｽﾄﾝ 52.00mm	1	¥4,800
11	787-11631-13-05	ﾋﾟｽﾄﾝ 52.05mm	1	¥4,800
11	787-11631-13-10	ﾋﾟｽﾄﾝ 52.10mm	1	¥4,800
11	787-11631-13-15	ﾋﾟｽﾄﾝ 52.15mm	1	¥4,800
11	787-11631-13-20	ﾋﾟｽﾄﾝ 52.20mm	1	¥4,800
11	787-11635-13	ﾋﾟｽﾄﾝ 52.25mm	1	¥4,800
11	787-11635-13-30	ﾋﾟｽﾄﾝ 52.30mm	1	¥4,800
11	787-11635-13-35	ﾋﾟｽﾄﾝ 52.35mm	1	¥4,800
11	787-11635-13-40	ﾋﾟｽﾄﾝ 52.40mm	1	¥4,800
11	787-11635-13-45	ﾋﾟｽﾄﾝ 52.45mm	1	¥4,800
11	787-11636-13	ﾋﾟｽﾄﾝ 52.50mm	1	¥4,800
11	787-11636-13-55	ﾋﾟｽﾄﾝ 52.55mm	1	¥4,800
11	787-11636-13-60	ﾋﾟｽﾄﾝ 52.60mm	1	¥4,800
11	787-11636-13-65	ﾋﾟｽﾄﾝ 52.65mm	1	¥4,800
11	787-11636-13-70	ﾋﾟｽﾄﾝ 52.70mm	1	¥4,800

FIG. 2 クランクシャフト・ピストン

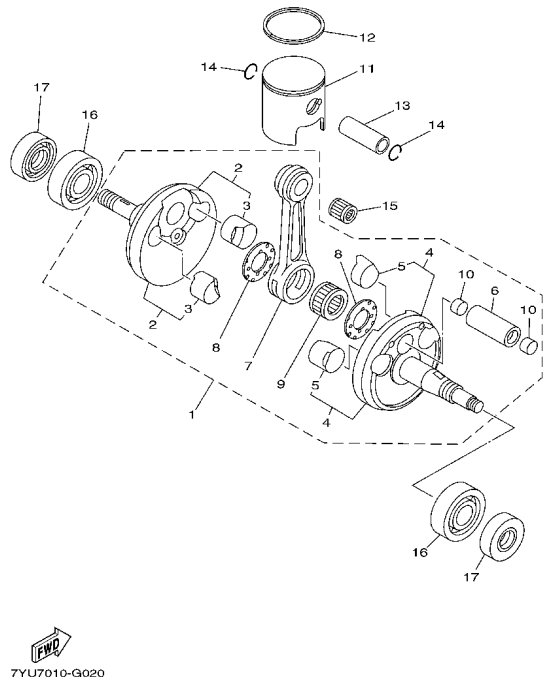

見出	部品番号	部品名	員数	単価(税別)
12	7YF-11611-00	ﾘﾝｸﾞ,ﾋﾟｽﾄﾝ 52.00mm	1	¥2,590
12	7YF-11611-B0	ﾘﾝｸﾞ,ﾋﾟｽﾄﾝ 52.05mm	1	¥2,590
12	7YF-11611-C0	ﾘﾝｸﾞ,ﾋﾟｽﾄﾝ 52.10mm	1	¥2,590
12	7YF-11611-D0	ﾘﾝｸﾞ,ﾋﾟｽﾄﾝ 52.15mm	1	¥2,590
12	7YF-11611-E0	ﾘﾝｸﾞ,ﾋﾟｽﾄﾝ 52.20mm	1	¥2,590
12	7YF-1161A-00	ﾘﾝｸﾞ,ﾋﾟｽﾄﾝ 52.25mm	1	¥2,590
12	7YF-1161A-A0	ﾘﾝｸﾞ,ﾋﾟｽﾄﾝ 52.30mm	1	¥2,590
12	7YF-1161A-B0	ﾘﾝｸﾞ,ﾋﾟｽﾄﾝ 52.35mm	1	¥2,590
12	7YF-1161A-C0	ﾘﾝｸﾞ,ﾋﾟｽﾄﾝ 52.40mm	1	¥2,590
12	7YF-1161A-D0	ﾘﾝｸﾞ,ﾋﾟｽﾄﾝ 52.45mm	1	¥2,590
12	7YF-1162A-00	ﾘﾝｸﾞ,ﾋﾟｽﾄﾝ 52.50mm	1	¥2,590
12	7YF-1162A-A0	ﾘﾝｸﾞ,ﾋﾟｽﾄﾝ 52.55mm	1	¥2,590
12	7YF-1162A-B0	ﾘﾝｸﾞ,ﾋﾟｽﾄﾝ 52.60mm	1	¥2,590
12	7YF-1162A-C0	ﾘﾝｸﾞ,ﾋﾟｽﾄﾝ 52.65mm	1	¥2,590
12	7YF-1162A-D0	ﾘﾝｸﾞ,ﾋﾟｽﾄﾝ 52.70mm	1	¥2,590
13	**131-11633-00**	**ﾋﾟﾝ,ﾋﾟｽﾄﾝ**	**1**	**¥640**
14	**90468-12N00**	**ｸﾘｯﾌﾟ(789)**	**2**	**¥100**
15	**93310-214T1**	**ﾍﾞｱﾘﾝｸﾞ**	**1**	**¥650**
16	**93306-30445**	**ﾍﾞｱﾘﾝｸﾞ**	**2**	**¥1,540**
17	**93102-20N03**	**ｵｲﾙｼｰﾙ (7YJ)**	**2**	**¥550**

FIG. 3 キャブレター

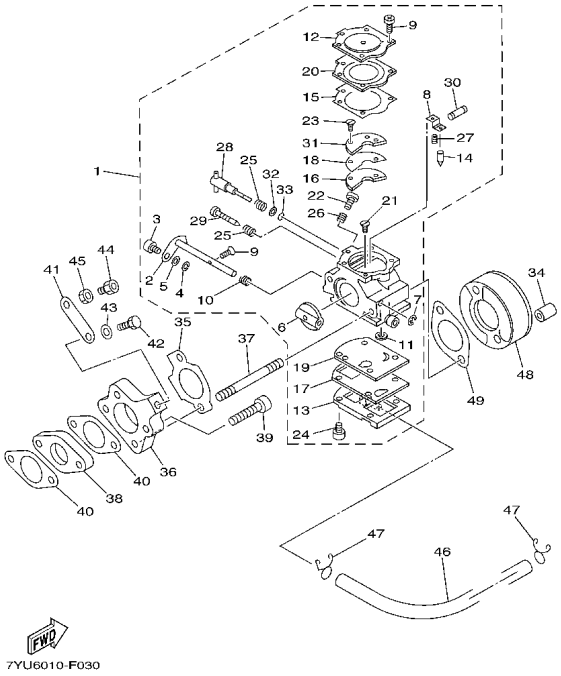

見出	部品番号	部品名	員数	単価(税別)
1	787-14501-00	ｷｬﾌﾞﾚﾀｰ ｱｾﾝﾌﾞﾘ	1	¥19,700
2	738-14577-00	ｼｬﾌﾄ A,ｽﾛｯﾄﾙ	1	¥2,690
3	738-14568-00	ｽｲﾍﾞﾙ	1	¥700
4	738-14557-00	ﾘﾝｸ ｽﾌﾟﾘﾝｸﾞ ﾘﾃｰﾆﾝｸﾞ	1	¥120
5	738-14597-00	ﾜｯｼｬｰ	1	¥100
6	738-14546-00	ﾊﾞﾙﾌﾞ ｽﾛｯﾄﾙ	1	¥610
7	738-14557-10	ﾘﾝｸ ｽﾌﾟﾘﾝｸﾞ ﾘﾃｰﾆﾝｸﾞ	1	¥110
8	738-14547-00	ﾚﾊﾞｰ,ﾒﾀﾘﾝｸﾞ	1	¥460
9	7EN-14567-00	ｽｸﾘｭｰ ｱｾﾝﾌﾞﾘ	5	¥95
10	738-14555-00	ｽﾌﾟﾘﾝｸﾞ ｽﾛｯﾄﾙ ﾘﾀｰﾝ	1	¥460
11	738-14569-00	ｽｸﾘｰﾝ ｲﾝﾚｯﾄ	1	¥180
12	738-14517-00	ｶﾊﾞｰ ﾒﾀﾘﾝｸﾞ ﾀﾞｲｱﾌﾗﾑ	1	¥820
13	787-14518-00	ｶﾊﾞｰ ｱｾﾝﾌﾞﾘ,ﾎﾟﾝﾌﾟ	1	¥3,780
14	7EN-14538-00	ﾊﾞﾙﾌﾞ ｲﾝﾚｯﾄ ﾆｰﾄﾞﾙ	1	¥950
15	738-14536-00	G/K ﾒﾀﾘﾝｸﾞﾀﾞｲｱﾌﾗﾑ	1	¥350
16	738-14537-00	ｶﾞｽｹｯﾄ ｻｰｷｯﾄ	1	¥350
17	738-14553-00	ｶﾞｽｹｯﾄ,ﾎﾟﾝﾌﾟ	1	¥350
18	738-14552-00	ﾀﾞｲｱﾌﾗﾑ ,ﾊﾞﾙﾌﾞ	1	¥850
19	738-14551-00	ﾀﾞｲｱﾌﾗﾑ	1	¥860
20	738-14545-00	ﾀﾞｲｱﾌﾗﾑ A ﾒﾀﾘﾝｸﾞ	1	¥1,370
21	738-14592-00	ｽｸﾘｭｰ ﾒﾀﾘﾝｸﾞﾚﾊﾞｰ ﾋﾟﾝ	1	¥170
22	738-14523-00	ｽｸﾘｭｰ ｱｲﾄﾞﾙ ｱｼﾞｬｽﾄ	1	¥290
23	738-14529-00	ｽｸﾘｭｰ ｻｰｷｯﾄﾌﾟﾚｰﾄ	2	¥190
24	738-14528-00	ｽｸﾘｭｰ ﾎﾟﾝﾌﾟ ｶﾊﾞｰ	4	¥190
25	738-14531-00	SP ﾆｰﾄﾞﾙ ｱｼﾞｬｽﾄ	2	¥190
26	738-14533-00	SP ｱｲﾄﾞﾙ ｱｼﾞｬｽﾄ	1	¥250

FIG. 3 キャブレター

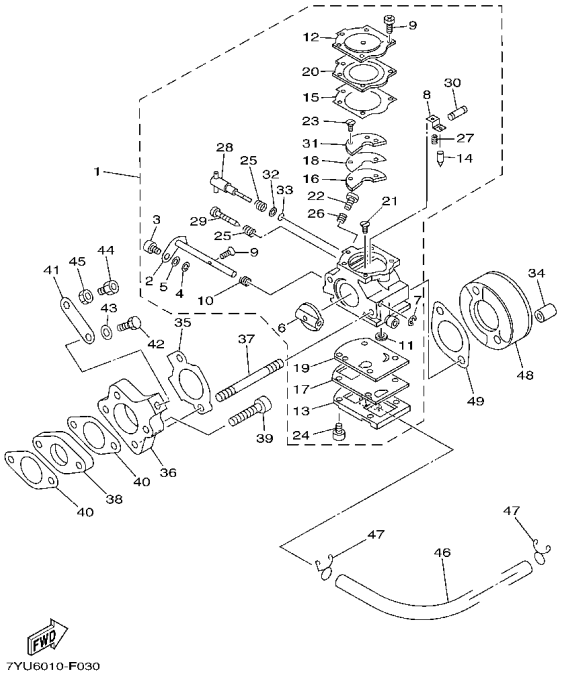

見出	部品番号	部品名	員数	単価(税別)
27	738-14556-00	ｽﾌﾟﾘﾝｸﾞ,ﾒﾀﾘﾝｸﾞ ﾚﾊﾞｰ	1	¥200
27	738-14556-10	ｽﾌﾟﾘﾝｸﾞ､ﾒｰﾀﾘﾝｸﾞﾚﾊﾞｰ(18G)	1	¥200
27	738-14556-20	ｽﾌﾟﾘﾝｸﾞ､ﾒｰﾀﾘﾝｸﾞﾚﾊﾞｰ(30g)	1	¥200
27	738-14556-30	ｽﾌﾟﾘﾝｸﾞ､ﾒｰﾀﾘﾝｸﾞﾚﾊﾞｰ (43g)	1	¥200
28	787-14521-00	ﾆｰﾄﾞﾙ,A ﾊｲ ｽﾋﾟｰﾄﾞ	1	¥1,480
29	738-14522-00	ﾆｰﾄﾞﾙ,ｱｲﾄﾞﾙ	1	¥1,420
30	738-14548-00	ﾋﾟﾝ,ﾒﾀﾘﾝｸﾞ ﾚﾊﾞｰ	1	¥170
31	787-14527-00	ﾌﾟﾚｰﾄ	1	¥960
32	787-14596-00	ﾜｯｼｬ ,ﾊﾟｯｷﾝｸﾞ	1	¥120
33	787-14561-00	O-ﾘﾝｸﾞ	1	¥130
34	**90179-06N16**	**ﾅｯﾄ (7YA)**	**2**	**¥210**
35	7YT-13563-00	ｶﾞｽｹｯﾄ	1	¥210
36	7YA-13585-00	ｼﾞｮｲﾝﾄ	1	¥3,730
37	**90116-06N21**	**ﾎﾞﾙﾄ,ｽﾀｯﾄﾞ (7MJ)**	**2**	**¥260**
38	787-13586-00	ｼﾞｮｲﾝﾄ,ｷｬﾌﾞﾚﾀｰ	1	¥940
39	91317-06030	ﾎﾞﾙﾄ (4MY)	2	¥95
40	7YK-13566-00	ｶﾞｽｹｯﾄ,ｷｬﾌﾞﾚﾀｰ	2	¥190
41	787-14291-00	ﾌﾞﾗｹｯﾄ,ﾜｲﾔ ｱｼﾞｬｽﾃｲﾝｸ	1	¥310
42	**97007-06014**	**ﾎﾞﾙﾄ (4GV)**	**1**	**¥85**
43	92907-06600	ﾜｯｼｬ	1	¥55
44	**90123-06002**	**ﾎﾞﾙﾄ**	**1**	**¥240**
45	95307-06700	ﾅｯﾄ	1	¥60
46	90446-09118	ﾎｰｽ(787)	1	¥170
47	**90467-08003**	**ｸﾘｯﾌﾟ**	**2**	**¥75**
48	7YF-14453-03	ｼﾞｮｲﾝﾄ 1	1	¥3,620
49	7YA-13556-00	ｶﾞｽｹｯﾄ,ｷｬﾌﾞﾚﾀｰ 1	1	¥190

FIG. 4 エキゾースト

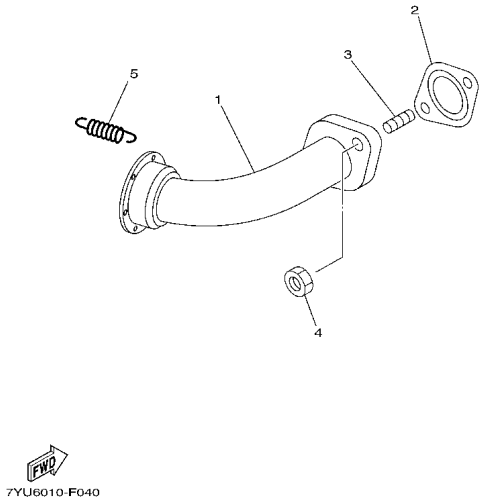

見出	部品番号	部品名	員数	単価(税別)
1	7YU-14610-00	ｴｷｿﾞｰｽﾄﾊﾟｲﾌﾟｱｾﾝﾌﾞﾘ 1	1	¥3,390
2	7YA-14613-00	ｶﾞｽｹｯﾄ ｴｷｿﾞｰｽﾄ	1	¥610
3	**95607-08325**	**ﾎﾞﾙﾄ,ｽﾀｯﾄﾞ**	**2**	**¥220**
4	95307-08600	ﾅｯﾄ	2	¥55
5	**90506-14N01**	**ｽﾌﾟﾘﾝｸﾞ,ﾃﾝｼｮﾝ**	**3**	**¥370**

FIG. 5 クランクケース

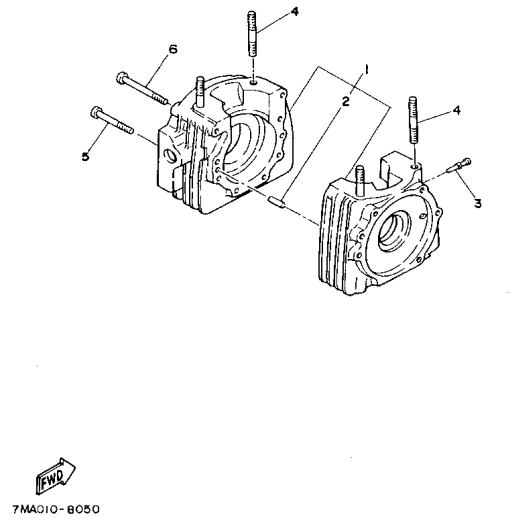

見出	部品番号	部品名	員数	単価(税別)
1	7ET-15100-01	ｸﾗﾝｸｹｰｽ ｱｾﾝﾌﾞﾘ	1	¥32,600
2	**93606-20044**	**ﾋﾟﾝ,ﾀﾞｳｴﾙ(168)**	**2**	**¥110**
3	7YA-13552-00	ﾉｽﾞﾙ	1	¥320
4	**95617-08645**	**ﾎﾞﾙﾄ,ｽﾀｯﾄﾞ**	**4**	**¥270**
5	**91317-06045**	**ﾎﾞﾙﾄ,ｿｹｯﾄ**	**6**	**¥75**
6	**91317-06060**	**ﾎﾞﾙﾄ,ｿｹｯﾄ**	**2**	**¥75**

FIG. 6 マグネット

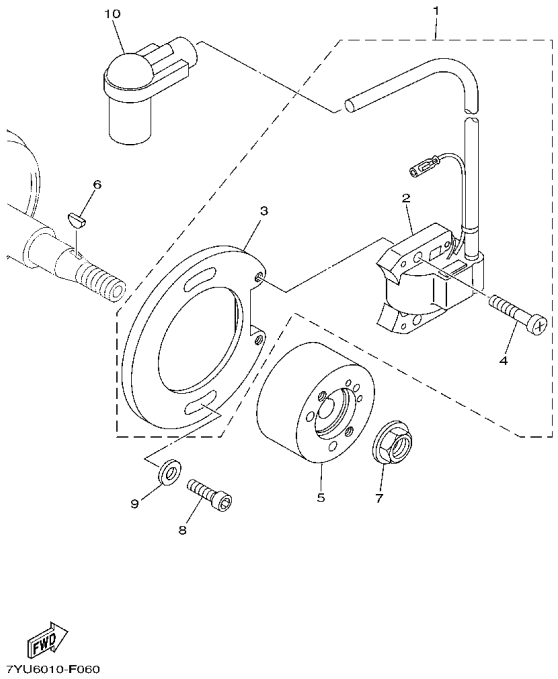

見出	部品番号	部品名	員数	単価(税別)
1	7ET-85510-01	ｽﾃｰﾀｰ ｱｾﾝﾌﾞﾘ	1	¥16,900
2	7ET-85520-01	ﾁｬｰｼﾞ ｺｲﾙ ｱｾﾝﾌﾞﾘ	1	¥9,380
3	7ET-85525-00	ﾌﾟﾚｰﾄ	1	¥6,060
4	**98507-05020**	**ｽｸﾘｭｰ,ﾊﾟﾝ ﾍｯﾄﾞ (4MY)**	**2**	**¥100**
5	7YT-85650-20	ﾛｰﾀｰｱｾﾝﾌﾞﾘ	1	¥5,570
6	**90280-03N00**	**ｷｰ,ｳｯﾄﾞﾗﾌ(7F6)**	**1**	**¥240**
7	**90179-12659**	**ﾅｯﾄ (1EE)**	**1**	**¥75**
8	**91317-06018**	**ﾎﾞﾙﾄ,ｿｹｯﾄ**	**2**	**¥75**
9	90201-06674	ﾜｯｼｬ,ﾌﾟﾚｰﾄ(8G5)	2	¥55
10	7ET-82370-00	ﾌﾟﾗｸﾞ ｷｬｯﾌﾟ ｱｾﾝﾌﾞﾘ	1	¥700